Porte de garage à enroulement

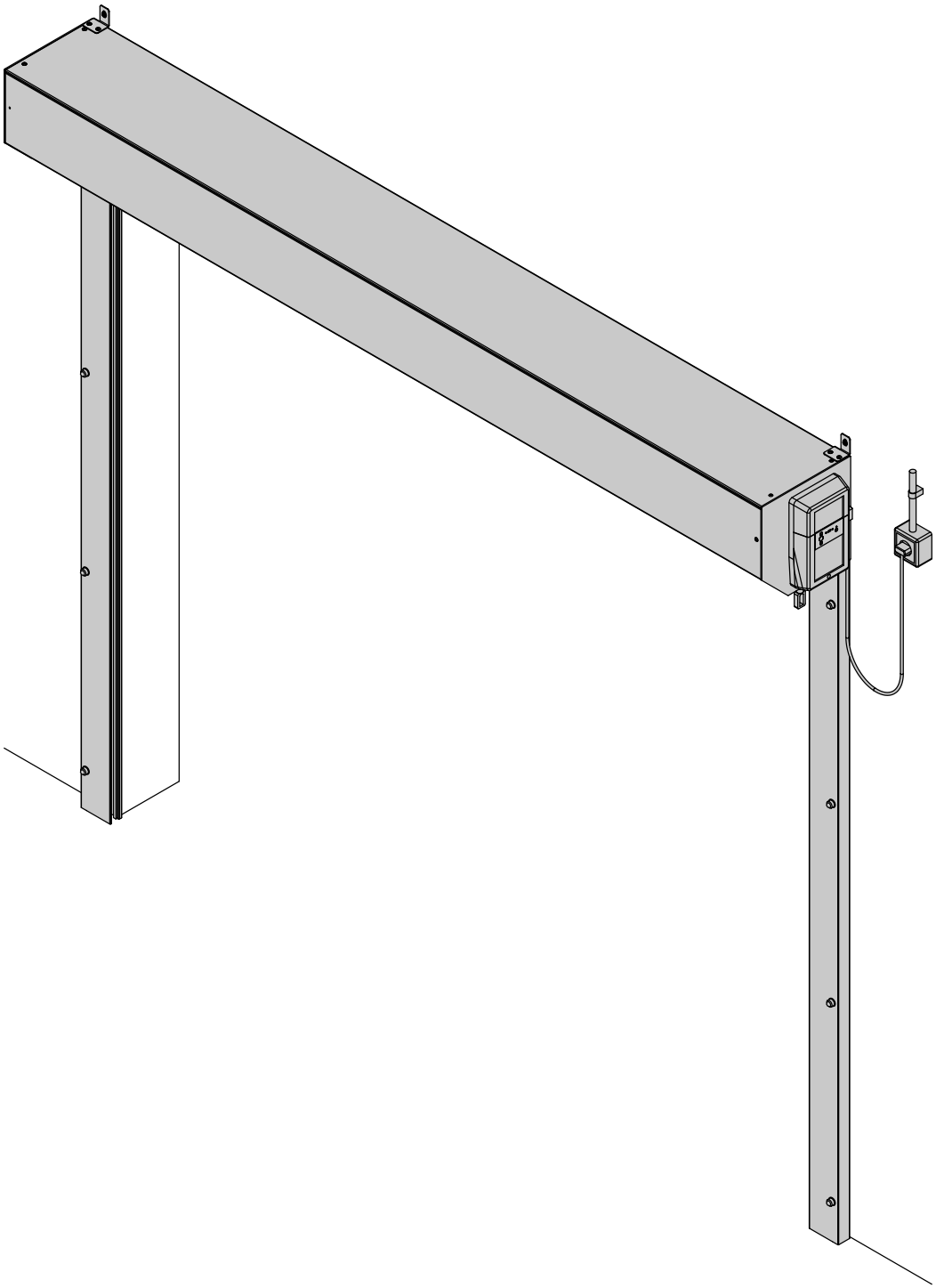

Pour plus de détails reportez-vous à notre tutoriel vidéo sur **Voletshop.fr** ou scanner le **QR Code.**

V2025.09

AVANT DE COMMENCER

- Lisez entièrement cette notice
- Le non respect des prescriptions de mise en œuvre entraîne la perte de garantie du produit.
- Le non respect des prescriptions de mise en œuvre peut conduire à des blessures corporelles.
- Il est préférable d'être 2 personnes pour poser la porte de garage.
- Vérifiez que vous possédez bien l'outillage nécessaire.
- Vérifiez que vous possédez tous les consommables de pose (silicone ...)
- Vérifiez que les dimensions de la porte de garage sont conformes au support.
- Cette porte est destinée à un usage privé.

STOCKAGE

Avant montage, votre porte de garage doit être stockée dans des conditions convenables ne pouvant entraîner de déformation des pièces. Ne déballez votre porte de garage qu'au moment du montage, sur le lieu d'installation.

ENTRETIEN

Simple lavage à l'eau additionnée d'un détergent doux (pH compris entre 5 et 8) suivi d'un rinçage soigné à l'eau claire et d'un essuyage avec un chiffon doux et absorbant. Fréquence 2 fois par an (augmenter la fréquence en cas de milieu salin). Pour éliminer certaines salissures ou tâches on peut employer un solvant adapté suivi d'un essuyage avec un chiffon doux et absorbant. L'usage d'un abrasif est fortement déconseillé.
Veillez à ce que le seuil soit dégagé de tout élément pouvant entraver le fonctionnement de la porte (gravier etc...).
Il set nécessaire de protéger la porte lors de la réalisation d'un enduit extérieur, de ciment, peinture etc ...

TRAVAUX ÉLECTRIQUES

Les travaux d'installation électrique doivent être réalisés selon les règles de la norme **NFC 15100**
Ne jamais brancher ni paramétrer votre porte de garage à l'aide d'un groupe électrogène (courant secteur obligatoire)
L'installation doit être effectuée selon les règles en vigueur. L'installateur doit s'assurer que les exigences des normes EN 12604 et EN 12453, sont satisfaites lors de l'installation de la porte de garage.

GARANTIE

La garantie s'applique en cas de défaut de fabrication
Le produit doit être utilisé normalement et sans avoir subi de modification. Pour bénéficier de cette garantie, le produit doit être posé dans les règles de l'art: règle professionnelle du cahier technique CSTB Les défauts apparents doivent être signalés avant la mise en œuvre du produit.
La porte fait l'objet d'un entretien régulier.

La garantie ne couvre pas :
Le non respect des instructions de pose ou d'emploi non conforme à la destination du produit, les détériorations volontaires (liées à toute négligence, vandalisme, nettoyage avec des produits non adaptés, etc), la pose et la mise en œuvre du produit

Durée de la garantie : voir nos conditions de garantie sur Voletshop.Fr

SÉCURITÉ

Après installation s'assurer du bon fonctionnement des sécurités.
Vérifier tous les 6 mois que la porte inverse son mouvement lorsqu'elle rencontre un objet d'au moins 50 mm de haut placé sur le sol.
Si ce n'est pas le cas, faites appel à votre installateur.

Avant toute manipulation ou intervention d'entretien, couper l'alimentation électrique.

Ne laissez pas les enfants jouer avec les dispositifs de commande de la porte. Mettre les télécommandes hors de portée des enfants.
Aucune personne ou animal ne devra se trouver dans la zone de mouvement de la porte.
N'essayer en aucun cas d'ouvrir la porte de force, cela risque de l'endommager.
Les influences hivernales (gel, neige ...) peuvent modifier le fonctionnement de la porte, observer la pendant ses différents mouvements.

Veillez à drainer suffisamment l'eau vers l'extérieur de manière à ce que le joint étanchéité et les coulisses ne soient pas en permanence au contact de l'eau.

La barre palpeuse ne doit pas être directement lavée à l'aide d'un appareil à jet haute pression (risque de détérioration).

Préparation du support

Le linteau et les murs doivent être parfaitement de niveau, droit, alignés et sans bavures.

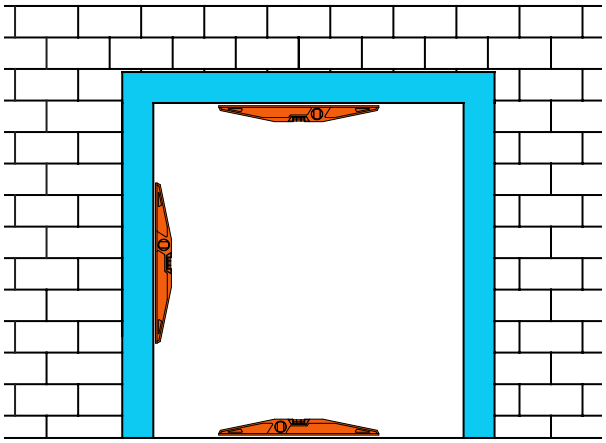

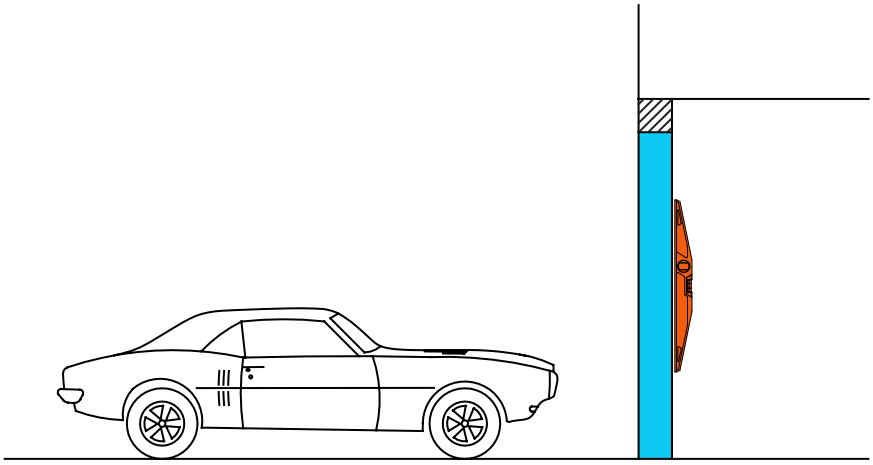

Le crépi et le béton peuvent laisser des excroissances sur le mur : risques de détérioration définitive du tablier ainsi qu'un mauvais fonctionnement de la porte.

Il est impératif de nettoyer le mur ou de caler sous les coulisses afin d'éloigner la porte.

Si votre linteau n'est pas plan, vous devez <u>impérativement</u> caler sous les coulisses et le coffre ou réaliser un pré-cadre bois.

OUI

NON

OUI

NON

OUI

Le sol ne doit pas présenter de défaut de niveau et de planéité supérieur à 7 mm

(risque de mise en sécurité de la porte).

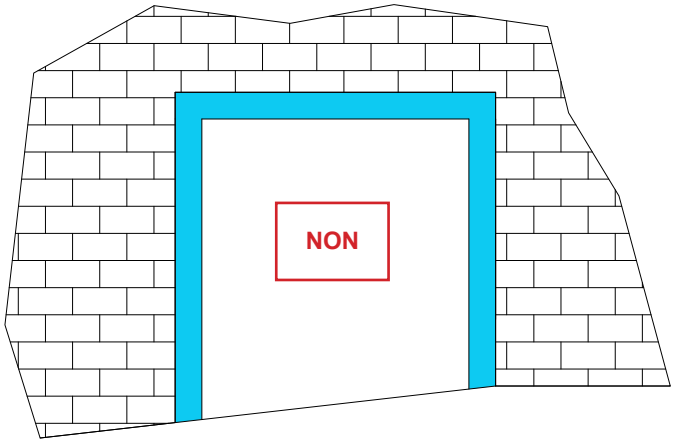

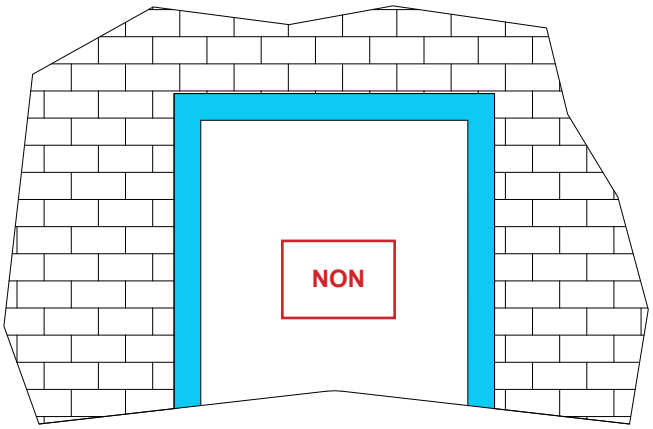

<u>La barre palpeuse et les coulisses ne doivent jamais être immergée dans l'eau.</u>

La barre palpeuse ne doit jamais être lavée directement à l'aide d'un appareil à jet haute pression (risque de détérioration).

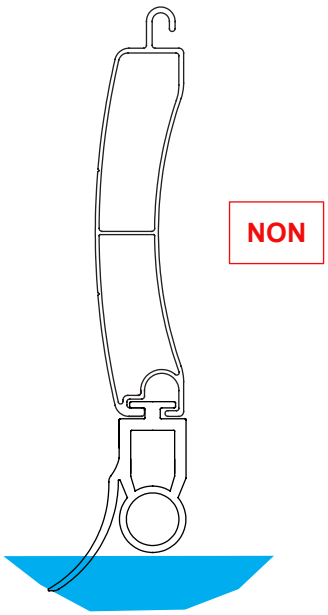

Fixations coffre
Lames de 77 uniquement

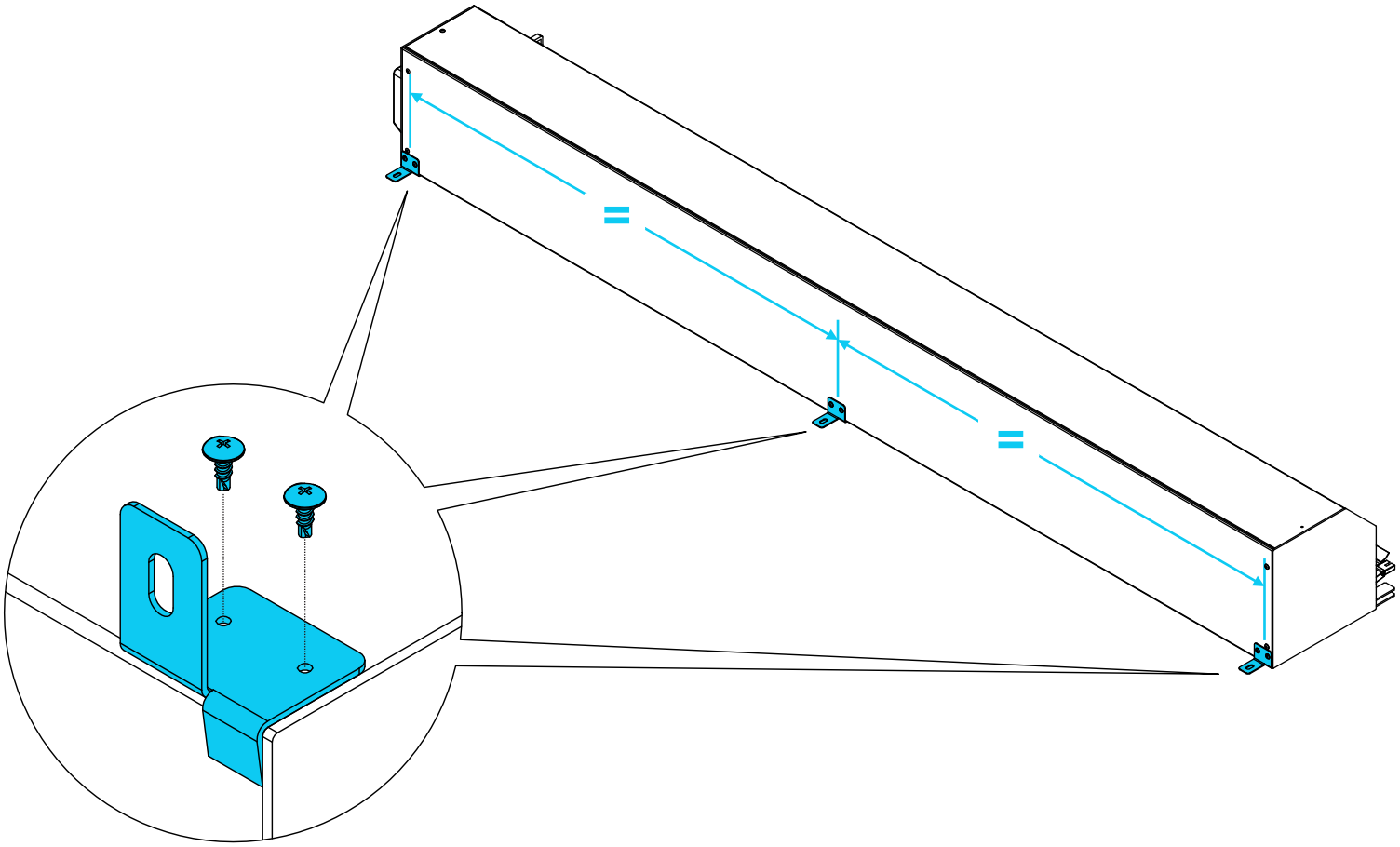

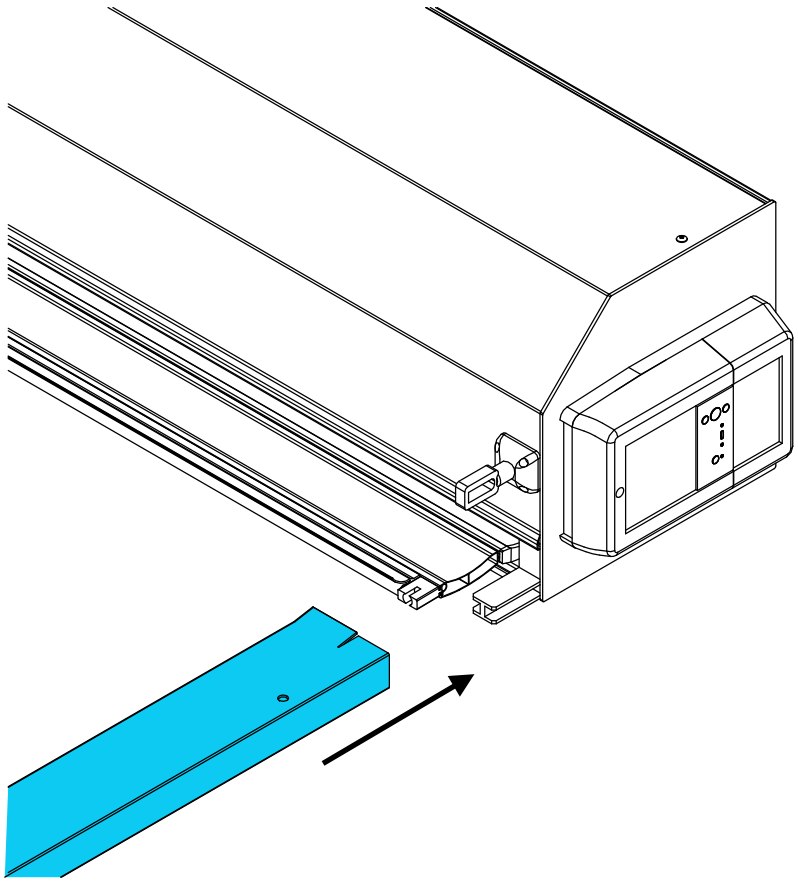

Coulisse lame de 77 mm

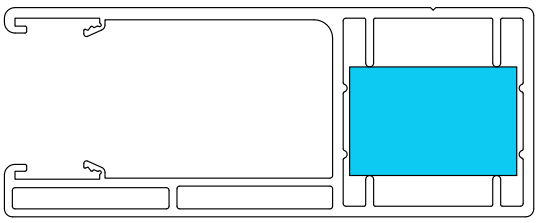

Coulisse lame de 56 mm

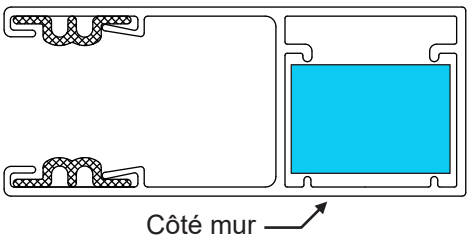

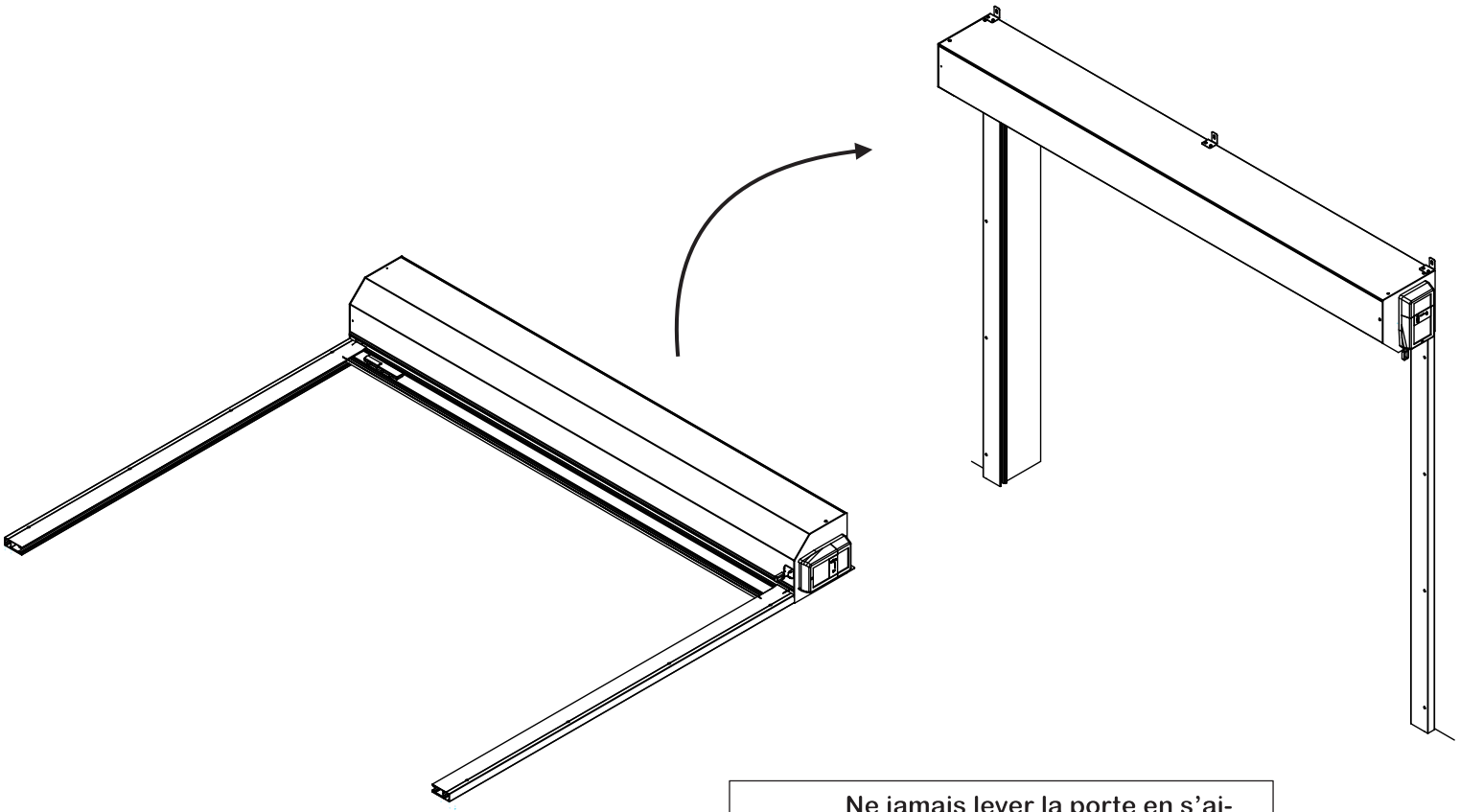

Ne jamais lever la porte en s'aidant des coulisses.
Les pattes de fixation pourraient casser et vous blesser.

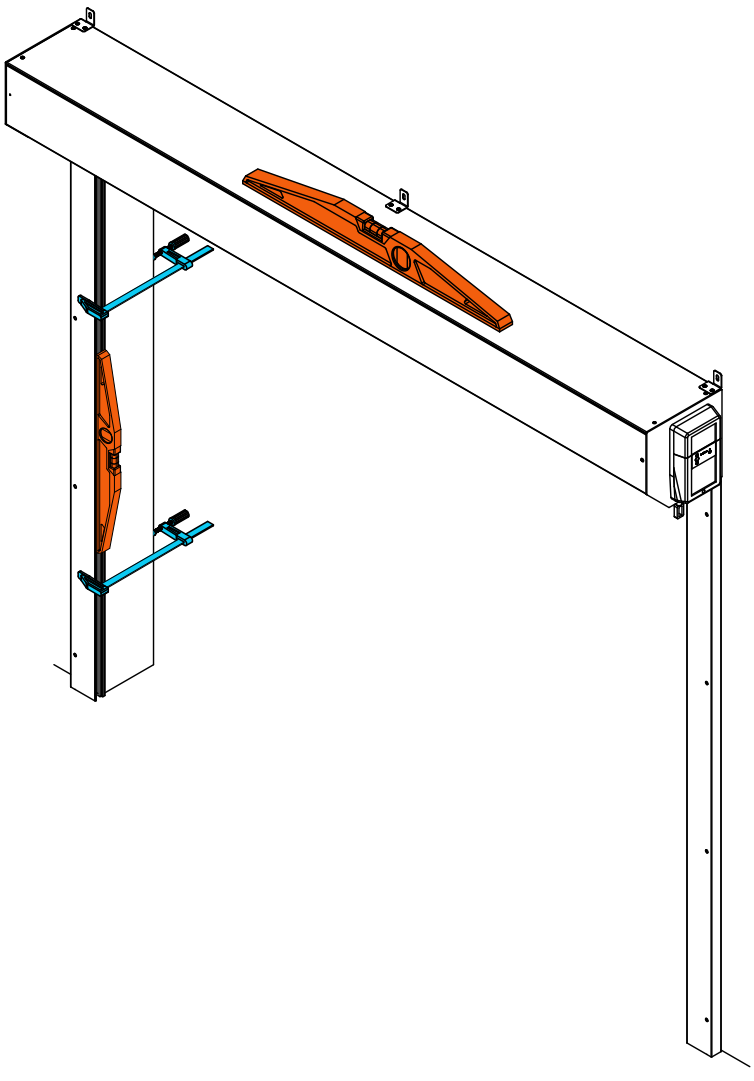

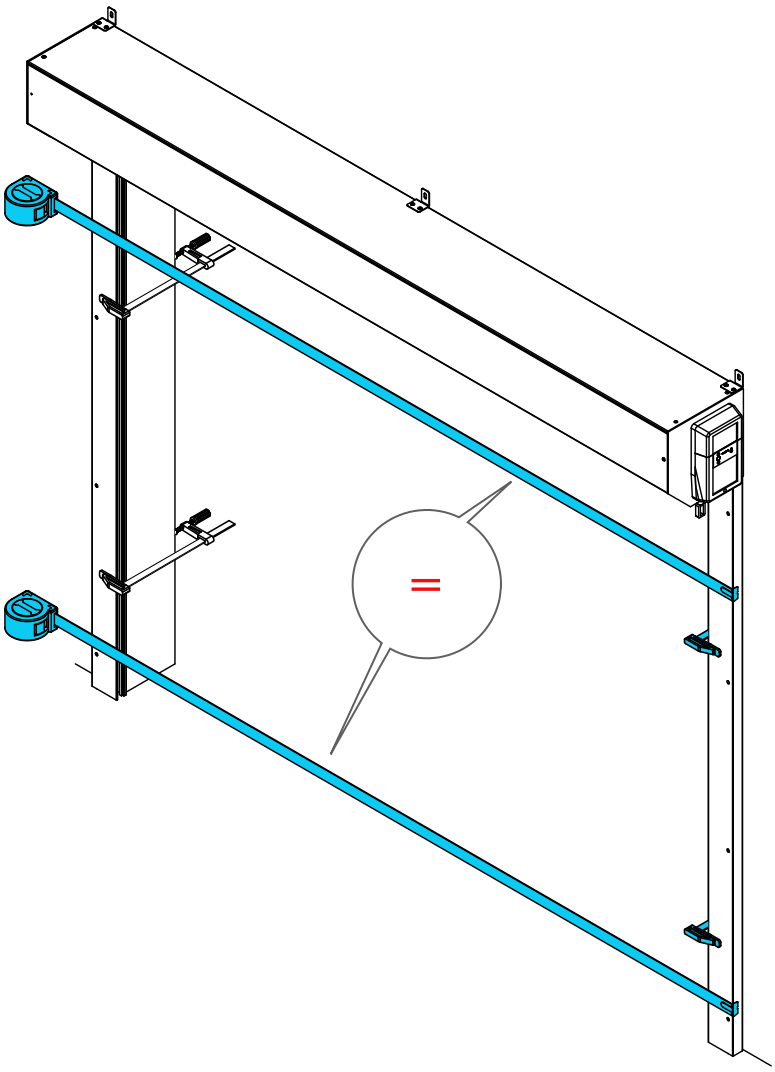

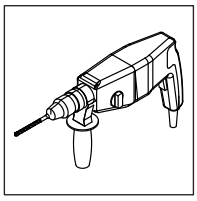

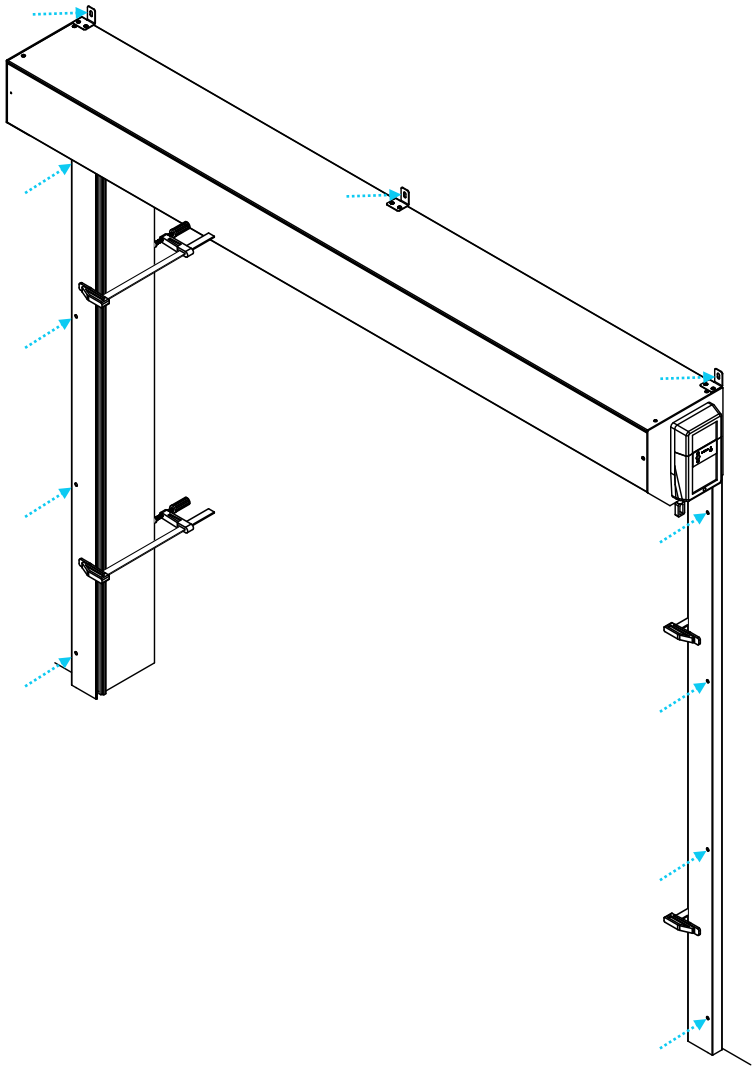

Fixation Tableau

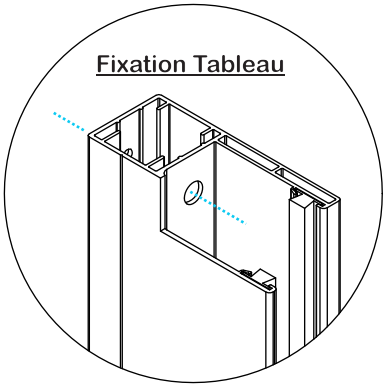

Silicone non fourni

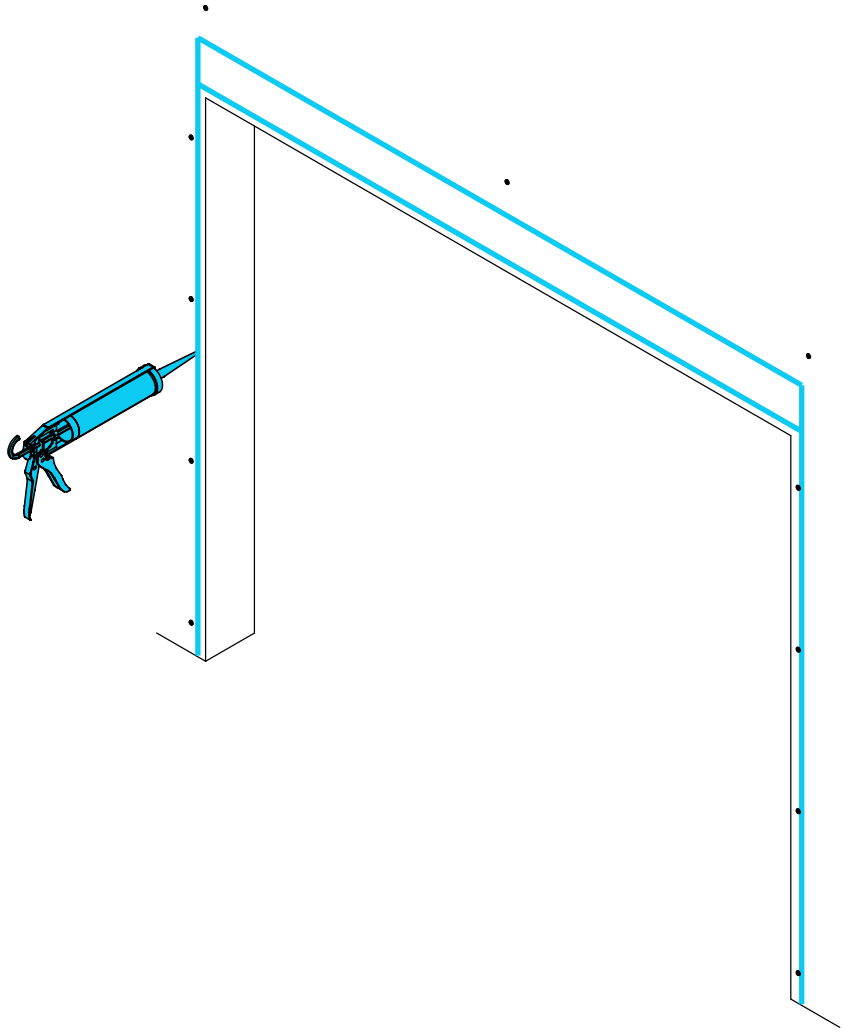

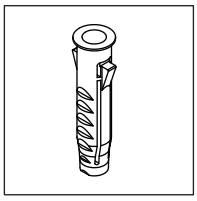

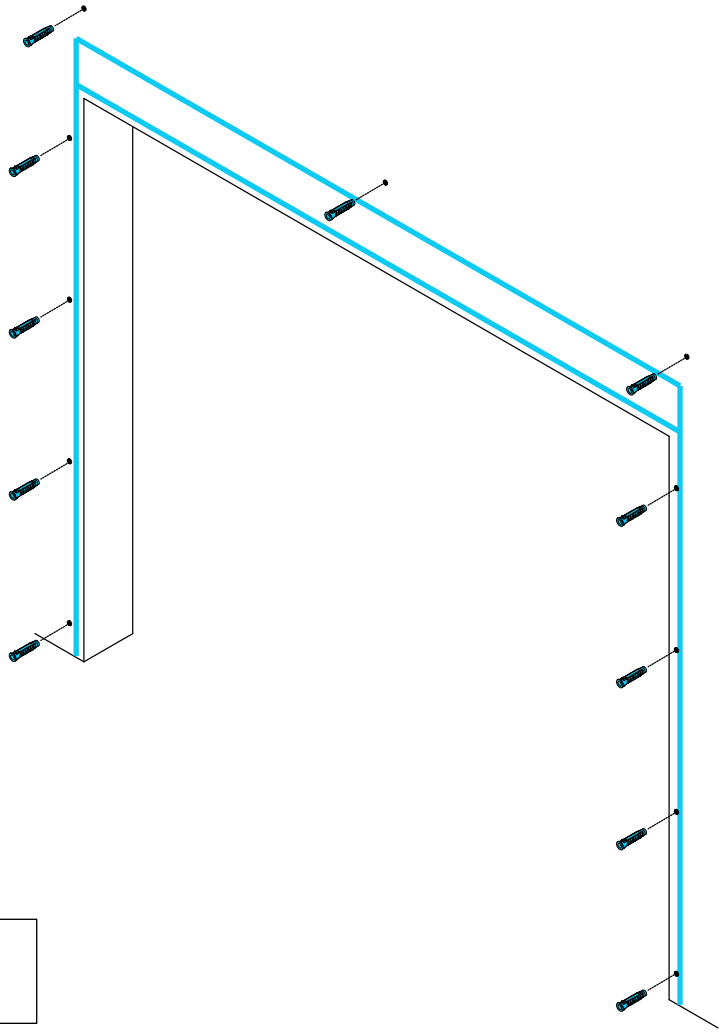

Adapter les fixations
au support

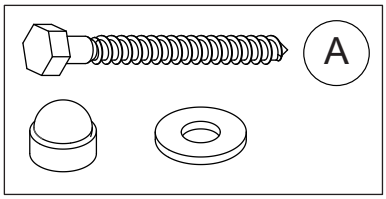

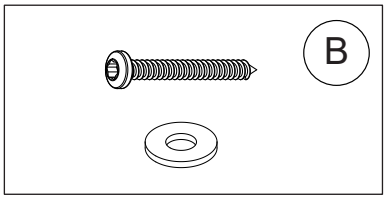

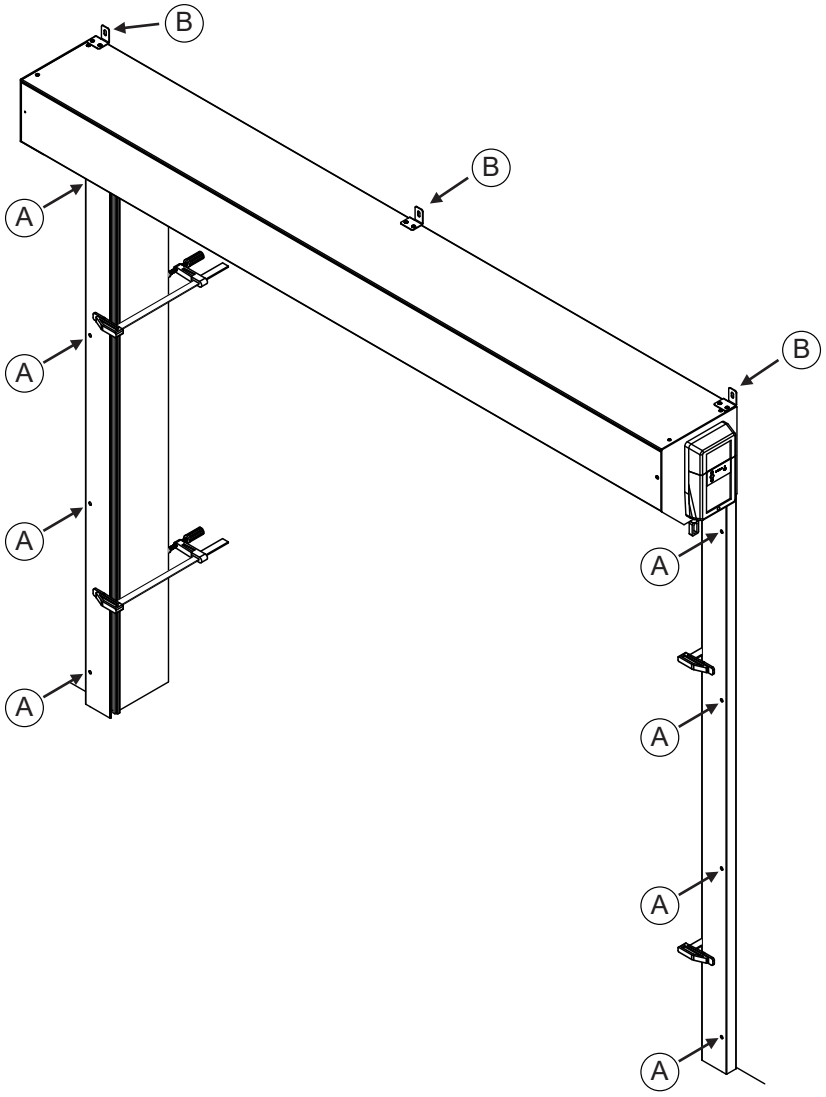

Adapter les fixations au support

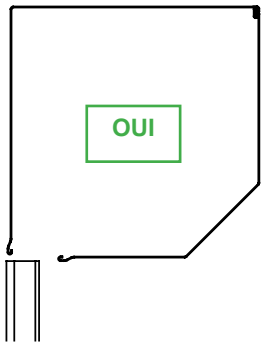

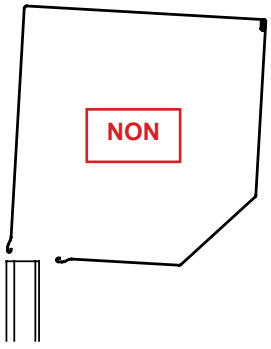

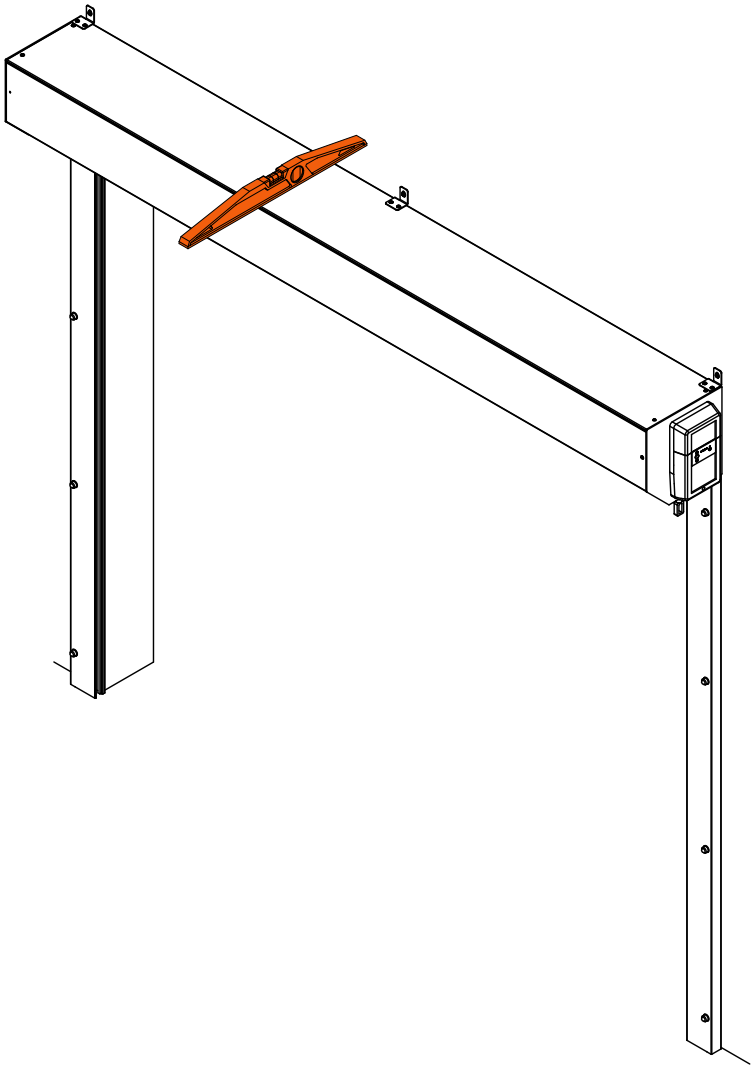

Si votre linteau n'est pas plan, vous devez <u>impérativement</u> caler sous les coulisses et le coffre.

Dévisser tous les points de fixation.

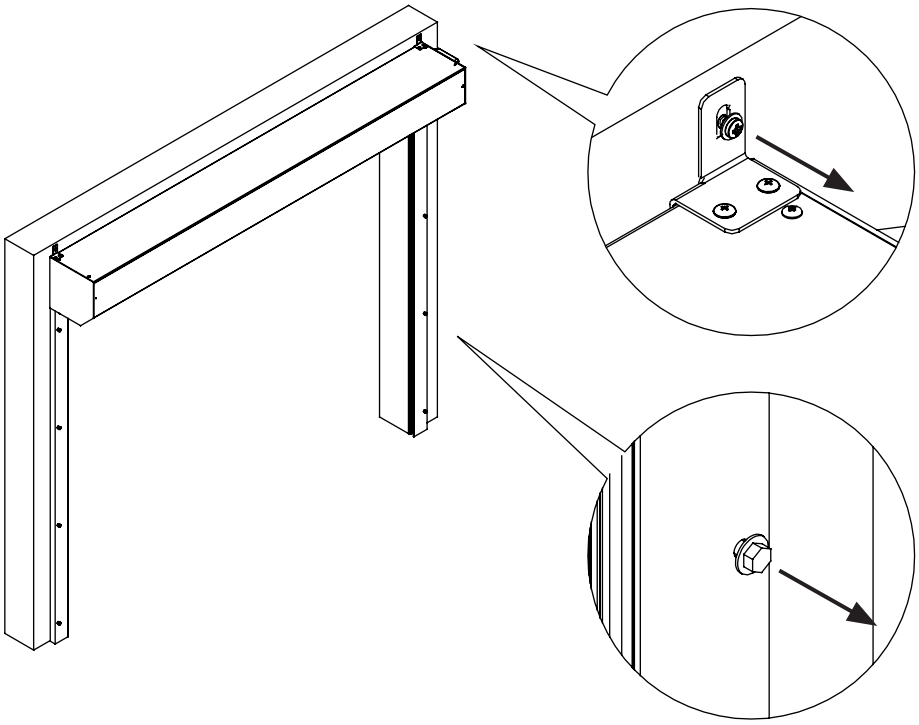

Caler

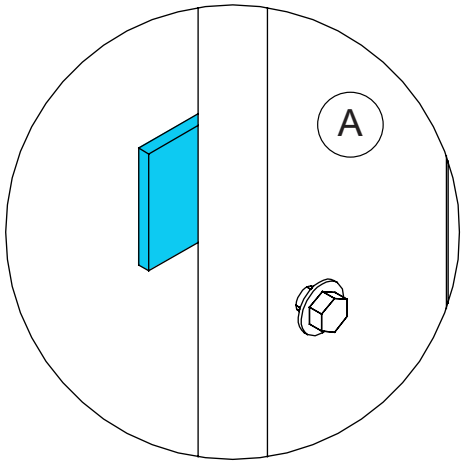

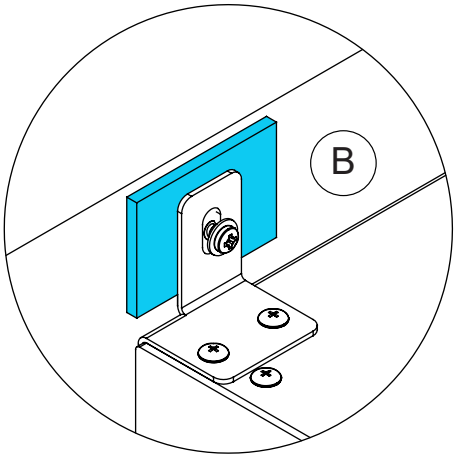

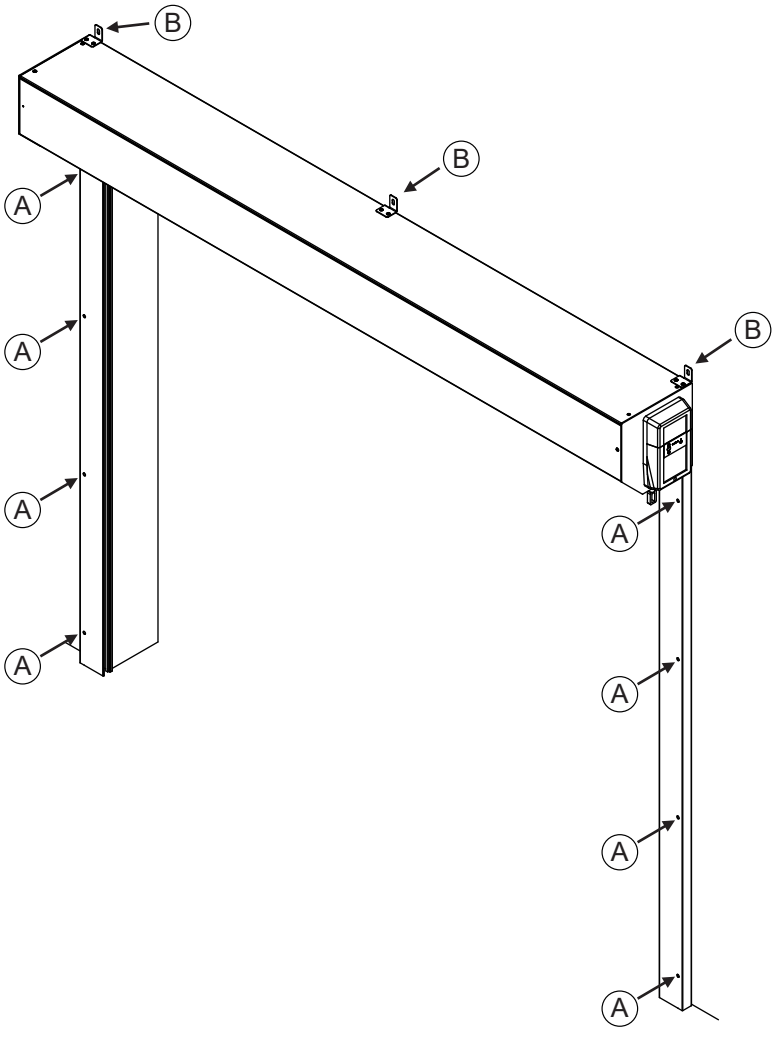

Lames de 56
Fixation coffre

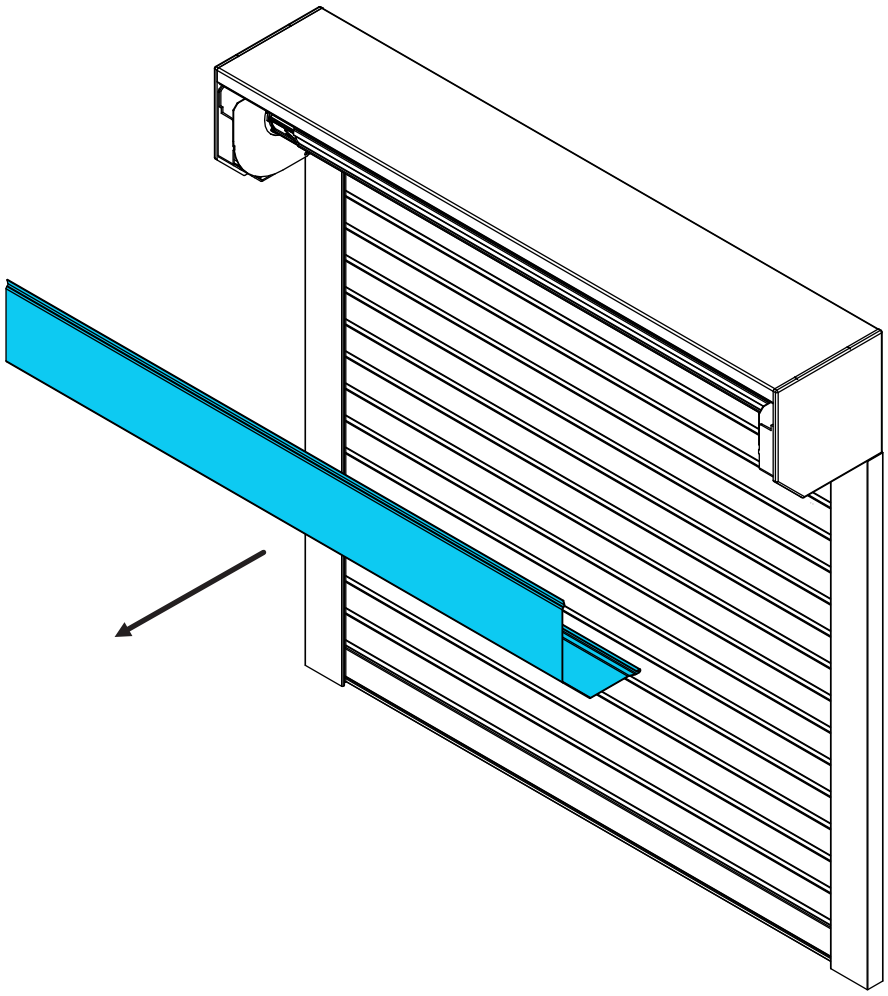

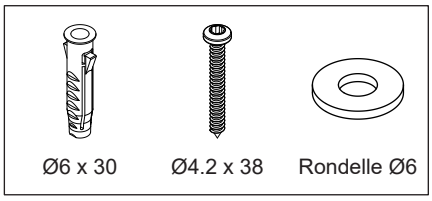

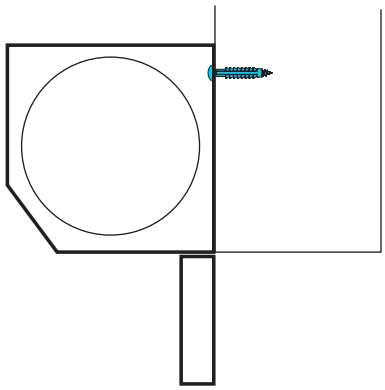

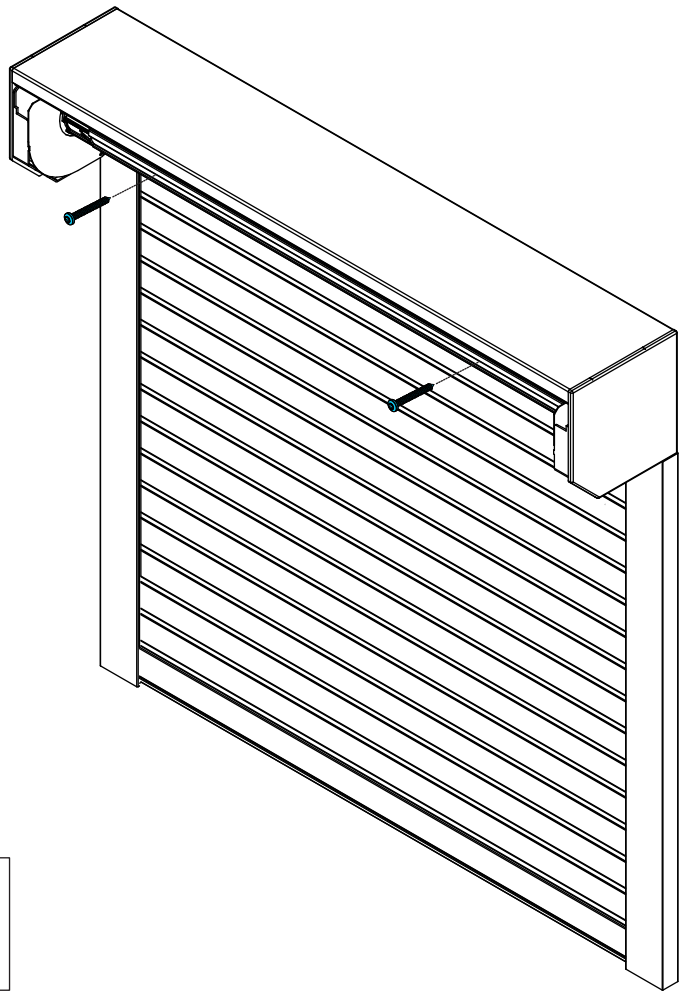

Afin d'éviter tout risque de rayure, les vis de fixations doivent être placées impérativement le plus près possible du haut du coffre.

Option
Renfort de coffre

Pose en tunnel
Pose en applique avec un cochonnet important

Ne pas visser le profil.

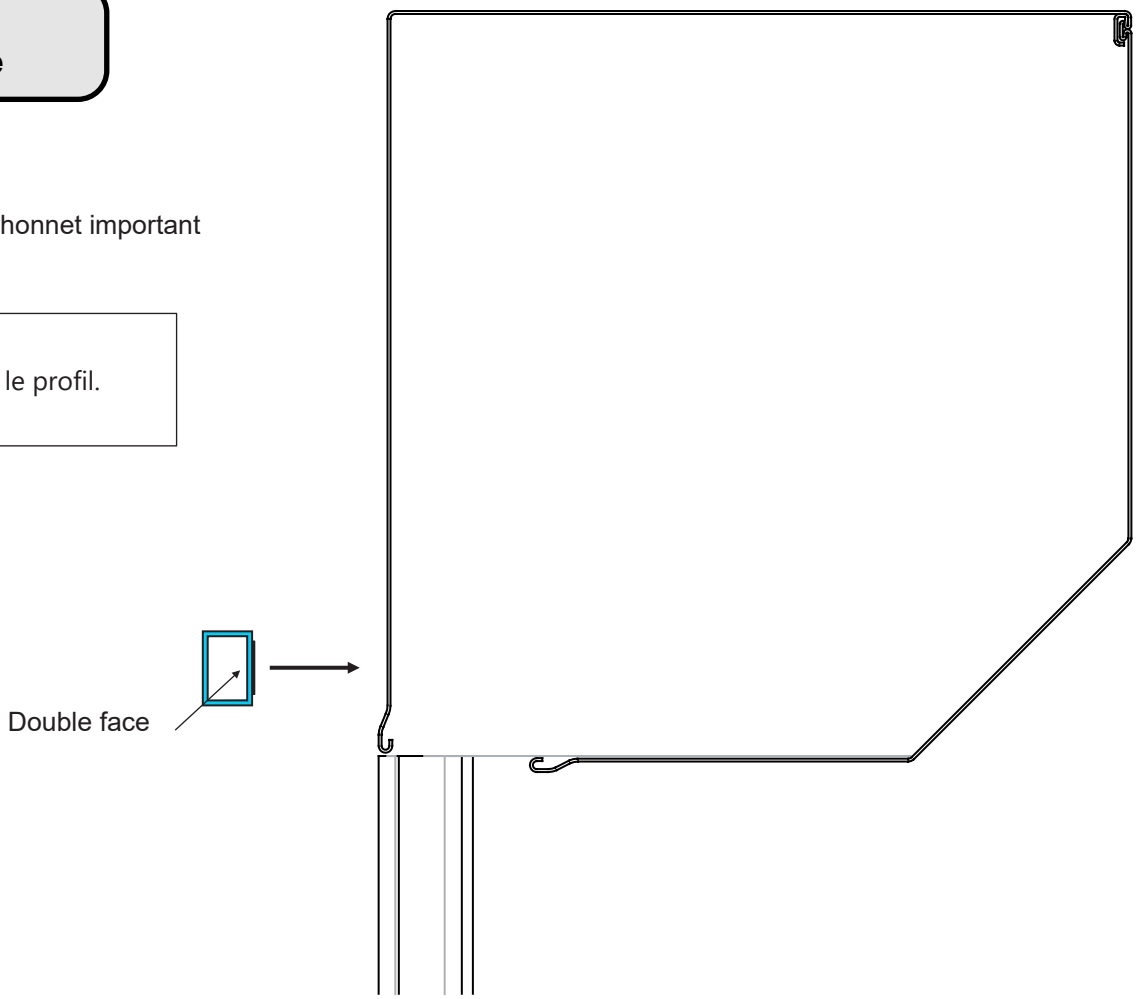

Option
Barre de seuil

Positionner le seuil entre les coulisses à l'axe de la barre palpeuse

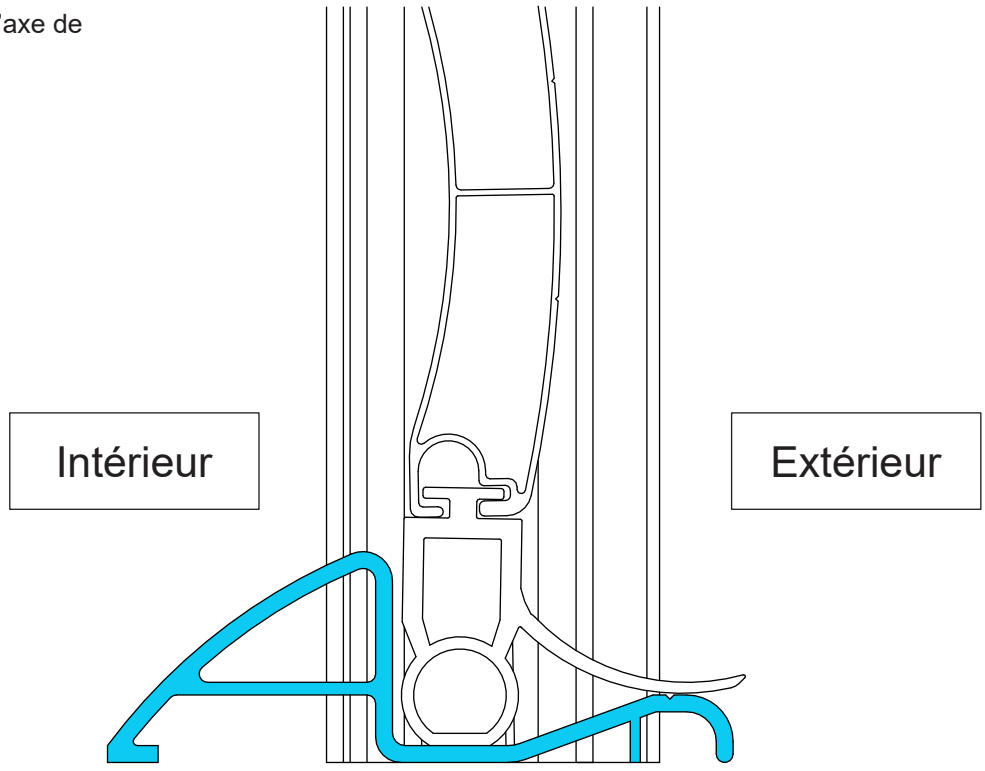

Pose extérieure
Manœuvre de secours sécurisée

La sécurité est assurée par l'ensemble serrure fixée sur la trappe de visite.

Le moteur devient accessible uniquement quand le barillet à clef est enlevée.

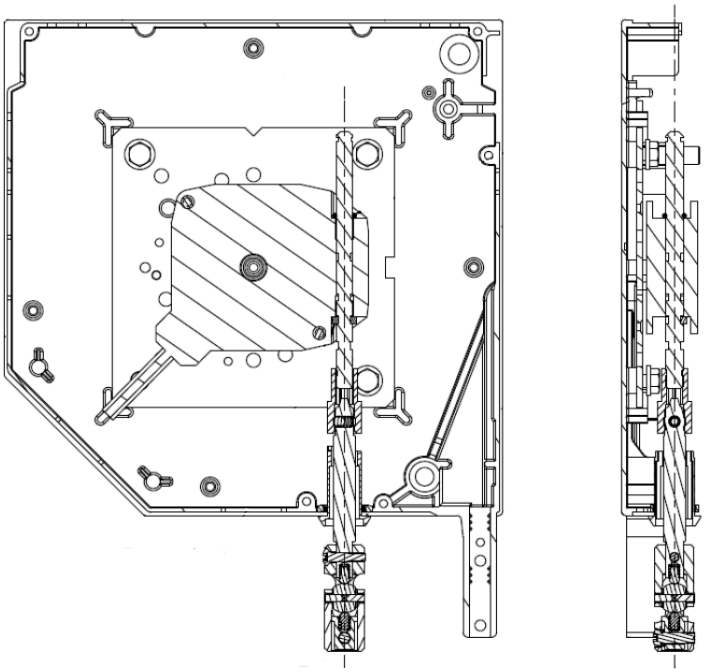

Pose extérieure
Barre palpeuse radio

Encastrement de l'aimant dans le mur

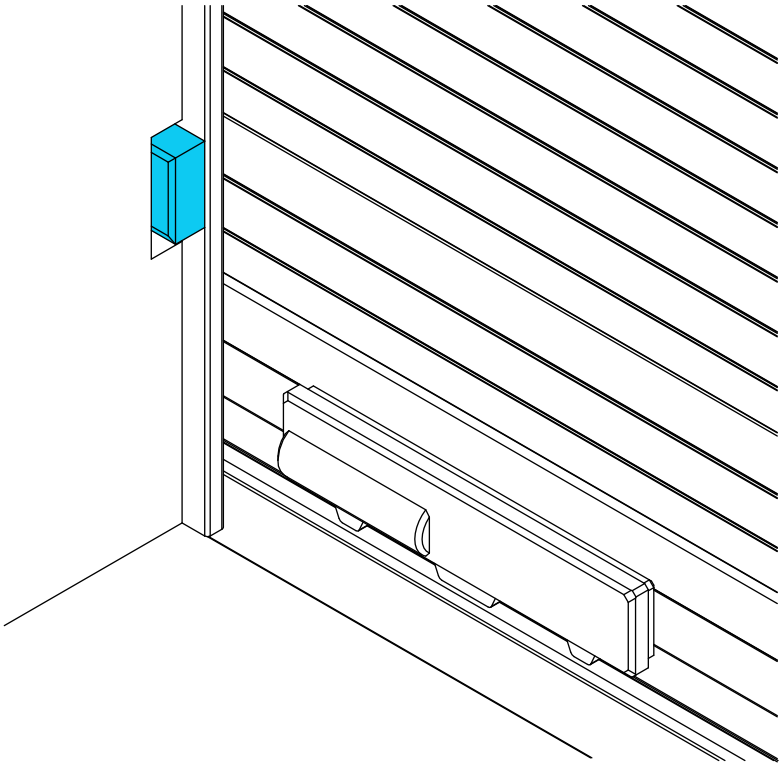

Raccordement électrique

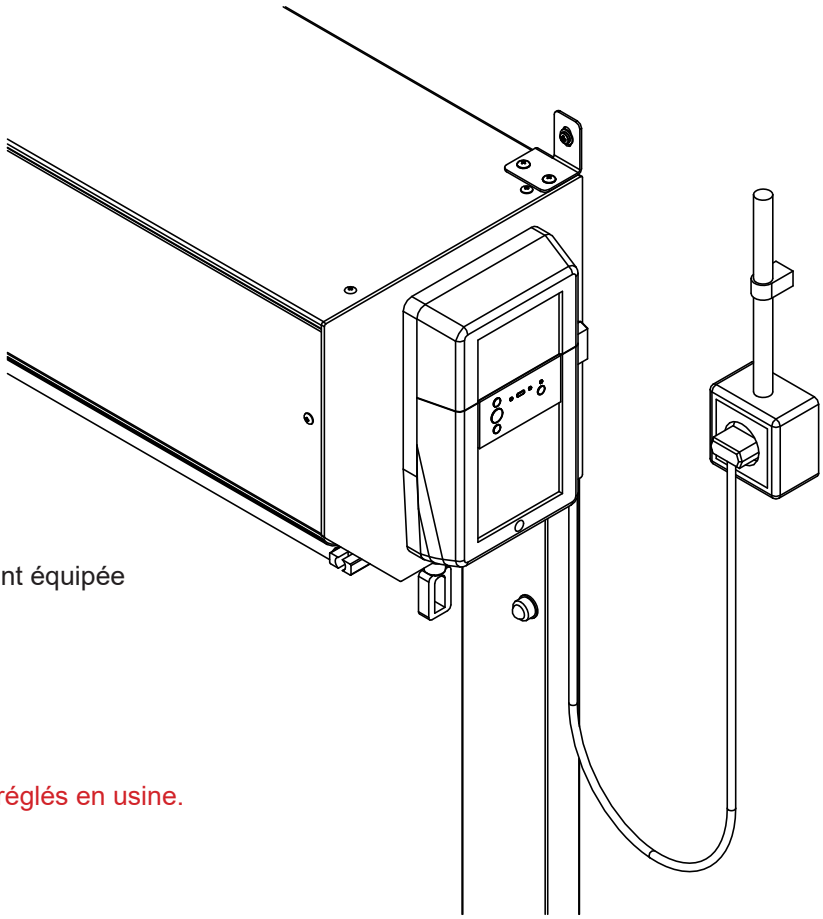

Brancher le câble d'alimentation à une prise de courant équipée d'une protection 16 A

Ce volet est réglé en usine :

- Sens montée/descente réglé en usine.
- Réglage des fins de course haute et basse réglés en usine.
- Commande programmée.

Votre pose est terminée.

Fonctionnement

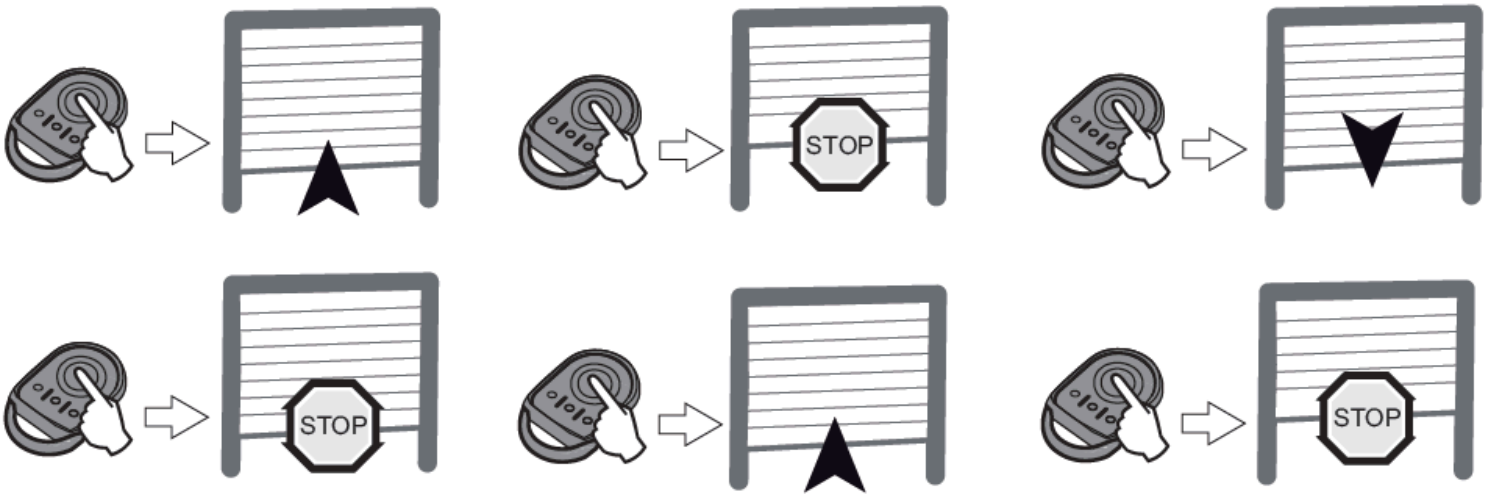

Après installation s'assurer du bon fonctionnement des sécurités.

Vérifier tous les 6 mois que la porte inverse son mouvement lorsqu'elle rencontre un objet d'au moins 50 mm de haut placé sur le sol.
Si ce n'est pas le cas, faites appel à votre installateur.

Avant toute manipulation ou intervention d'entretien, couper l'alimentation électrique.

Ne laissez pas les enfants jouer avec les dispositifs de commande de la porte. Mettre les télécommandes hors de portée des enfants.

SCHÉMA DE CÂBLAGE

Câblage réalisé en usine

Respecter les normes d'installation électrique ainsi que les points suivants :

- Couper l'alimentation secteur avant toutes intervention.
- Utiliser des câbles souples.
- Brancher les fils de terre.
- Après installation, aucune traction ne doit s'éffectuer sur les borniers

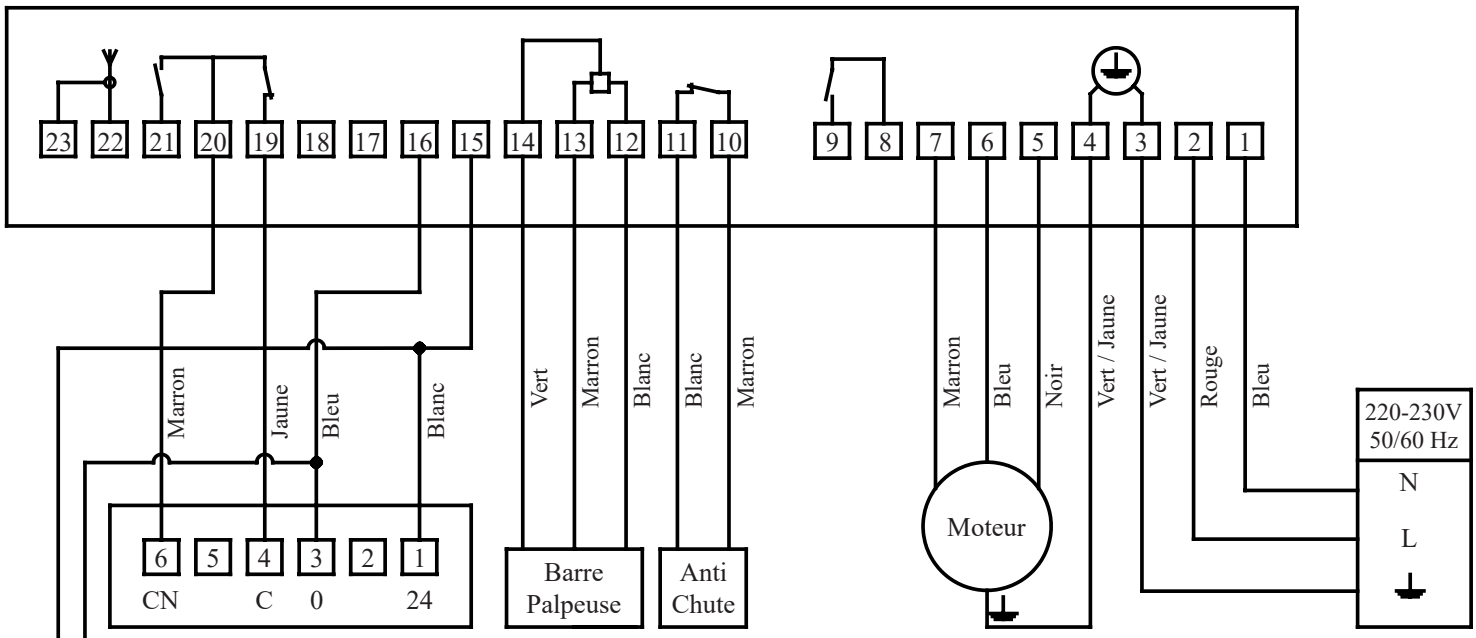

Cellules photoélectriques (option)

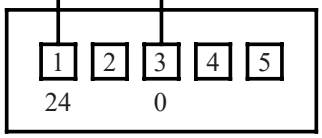

Boîtier à clé(option)

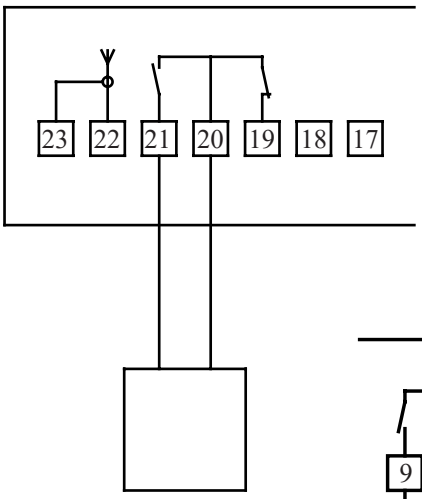

Visiophone (option)

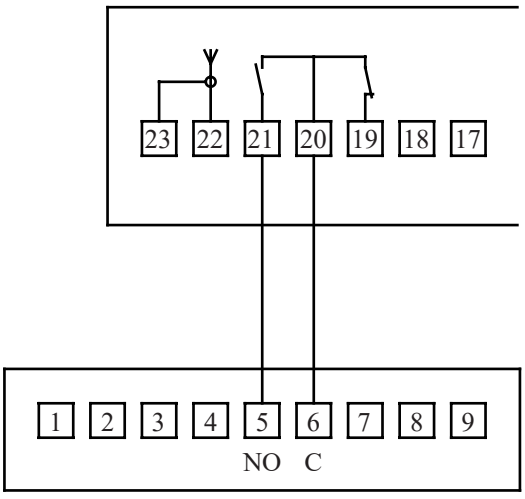

Éclairage de zone (option)
Feu clignotant (option)

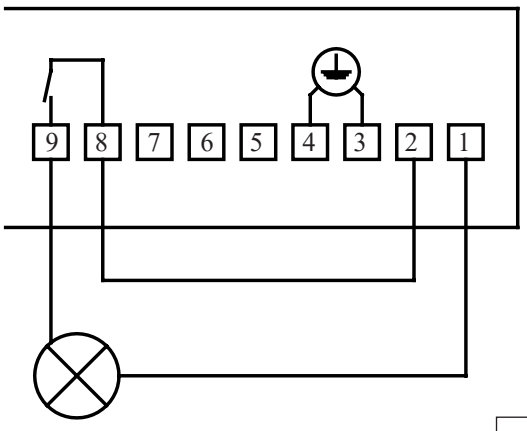

VÉRIFICATION / INVERSION DU SENS DE ROTATION DU MOTEUR

Réglage effectué en usine

1- Appuyer 2 s sur la touche " **SET** ". Le voyant "POWER" clignote.

2 - Appuyer sur la touche " **+** " ou " **-** " pour vérifier le sens de rotation du moteur.

Si le sens de rotation est incorrect, appuyer simultanément sur les touches " **+** " et " **-** " jusqu'au mouvement de va et vient du moteur. Le voyant " **POWER** " s'allume fixe 2 s.

RÉGLAGES DES FINS DE COURSE

Réglage effectué en usine

1 - Vérifier que le moteur est débrayé : les deux boutons poussoirs du moteur doivent être enclenchés.

2 - Appuyer sur la touche «**+**» pour placer la porte de garage en position haute. Ajuster la position haute avec les touches «**+**» et «**-**».

3 - Appuyer sur le bouton poussoir de fin de course haut du moteur.

4 - Appuyer sur la touche «-» pour placer la porte de garage en position basse. Ajuster la position basse avec les touches «**+**» et «**-**».

5 - Appuyer sur le bouton poussoir de fin de course bas du moteur.

Enroulement intérieur

	Butée basse	**Butée haute**
Moteur à droite	Bouton jaune	Bouton blanc
Moteur à gauche	Bouton blanc	Bouton jaune

Enroulement extérieur

	Butée basse	**Butée haute**
Moteur à droite	Bouton blanc	Bouton jaune
Moteur à gauche	Bouton jaune	Bouton blanc

6 - Appuyer 2 s sur la touche «**SET**» pour sortir du mode réglage.

REMPLACEMENT DE LA PILE DE LA TÉLÉCOMMANDE

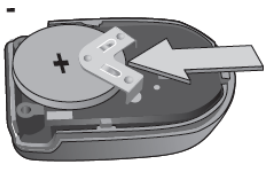

DIAGNOSTIC ET DÉPANNAGE

ÉTAT DES VOYANTS

Éteint

Allumé fixe

Clignotement lent

Clignotement rapide

Clignotement très rapide

DIAGNOSTIC

Voyant POWER

Électronique en mode réglage moteur
→ Si nécessaire, vérifier le sens de rotation du moteur et régler les fins de course du moteur.

Produit réglé

Thermique moteur
→ Couper l'alimentation, attendre environ 5 min, remettre sous tension.

Voyant Cellules photoélectriques

Fonctionnement normal

• Détection en cours
→ Dès la fin de la détection, le voyant s'éteint.
• Défaut permanent
→ Vérifier l’alignement des cellules et leur câblage.

Auto test en cours
→ Dès la fin de l'auto test, le voyant s'éteint.

Voyant Barre palpeuse

Fonctionnement normal

• Détection en cours
→ Dès la fin de la détection, le voyant s'éteint.
• Défaut permanent
→ Vérifier le câblage de la barre palpeuse.

Auto test en cours
→ Dès la fin de l'auto test, le voyant s'éteint.

Voyant Anti-chute

Fonctionnement normal

• Détection en cours
→ Dès la fin de la détection, le voyant s'éteint.
• Défaut permanent
→ Vérifier le câblage de l’anti-chute.

Auto test en cours
→ Dès la fin de l'auto test, le voyant s'éteint.

Voyant Commande filaire

Fonctionnement normal

Commande activée
→ Vérifier mécaniquement que le point de commande n'a pas de blocage. Si le point de commande n'a pas de blocage, débrancher le point de commande. Si le voyant s'éteint, vérifier le câblage.

Voyant Cellules, Barre palpeuse, Anti-chute et Commande filaire

Court-circuit sur entrée filaire des périphériques raccordés
→ Vérifier le bon fonctionnement des périphériques raccordés et leur câblage.
→ Si les voyants clignotent toujours, couper l'alimentation, débrancher les périphériques des bornes 10 à 21, attendre 30 s puis remettre l'alimentation : si les 4 voyants arrêtent de clignoter, vérifier le câblage des cellules, de tous les périphériques branchés sur cette alimentation et des périphériques raccordés sur les entrées filaires.
→ Si les voyants clignotent toujours, couper l'alimentation, enlever le bornier vert (12-13-14), attendre 30 s puis remettre l'alimentation : si les 4 voyants arrêtent de clignoter, vérifier le câblage de la barre palpeuse.
→ Si les voyants clignotent toujours, couper l'alimentation, enlever le bornier rouge (10-11), attendre 30 s puis remettre l'alimentation : si les 4 voyants arrêtent de clignoter, vérifier le câblage de l'anti-chute puis remettre le bornier. Lancer un mouvement pour vérifier l'absence de court-circuit.
→ Si les 4 voyants continuent à clignoter, contacter l'assistance technique Somfy .

Tous les voyants

Verrouillage/déverrouillage des touches de programmation
→ Si tous les voyants clignotent lors de l'appui sur une touche de programmation, le clavier est verrouillé. Le dé verrouiller

Voyant PROG

Pas de réception radio lors d'un appui sur une touche de la télécommande
→ Vérifier si la touche de la télécommande est bien programmée.
→ Vérifier qu'il s'agit d'une télécommande équipée de la technologie radio io .
→ Vérifier les piles de la télécommande.

Réception d'un ordre radio mais aucune action de l'actionneur
→ Vérifier les autres voyants pour voir s'il y a un autre défaut en cours.
→ La commande est non opérationnelle depuis cette position.
→ La touche est mémorisée pour une autre fonction que l'ouverture/fermeture de la porte (par exemple, le pilotage de la sortie auxiliaire).

SCHÉMA DE CÂBLAGE

Câblage réalisé en usine

Respecter les normes d'installation électrique ainsi que les points suivants :

- Couper l'alimentation secteur avant toutes intervention.
- Utiliser des câbles souples.
- Brancher les fils de terre.
- Après installation, aucune traction ne doit s'éffectuer sur les borniers

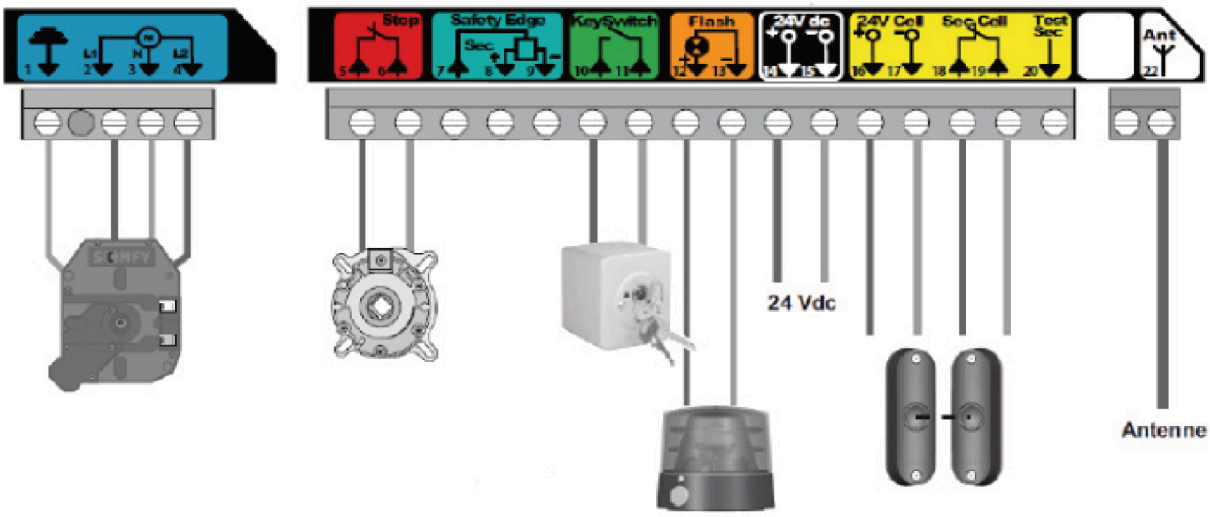

Borne	Type de borne	Raccordement	Commentaires
1 2 3 4	Terre L1 Neutre L2	Moteur RDO CSI 50 ou 60	
5 6	Contact Commun	Anti-chute - Contact NC	
7 8 9	Contact 12 Vdc 0 Vdc	Entrée sécurité barre palpeuse Alimentation barre palpeuse 12Vdc	Barre palpeuse résistive filaire (bornes 7 - 8) Barre palpeuse optique filaire (bornes 7 - 8 - 9)
10 11	Contact Commun	Contact NO	
12 13	24 Vdc 0 Vdc	Sortie feu orange 24V - 3,5 W	Ampoule 4 W maximum
14 15	24 Vdc 0 Vdc	Alimentation 24 V cellule TX	Alimentation cellule reflex/ cellule photoélectrique émettrice
16 17 18 19 20	24 Vdc 0 Vdc Commun Contact Sortie test	Alimentation 24 V cellule RX Entrée sécurité cellules (NC) Sortie test sécurité cellule	Alimentation cellule photoélectrique réceptrice Auto-test cellule reflex
22		Antenne 433,42 MHz	Ne pas raccorder une antenne déportée (incompatible)

Paramétrage des options de câblage

Dipswitch	Paramétrage possible	ON	OFF
1	Autotest cellules	Activé	Désactivé
2	Choix type de cellules	Photoélectriques	Reflex
3	Préavis 2 s feu orange	Activé	Désactivé
4	Choix type de barre palpeuse filaire	Résistive	Optique
5	Fonctionnement alarme	Activé	Désactivé
6	Ne pas utiliser		

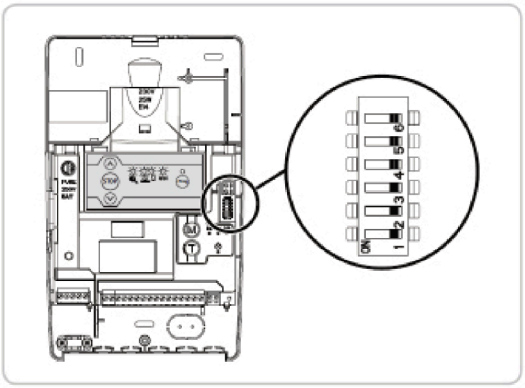

DESCRIPTIF DE L'INTERFACE DE PROGRAMMATION

Réglage effectué en usine

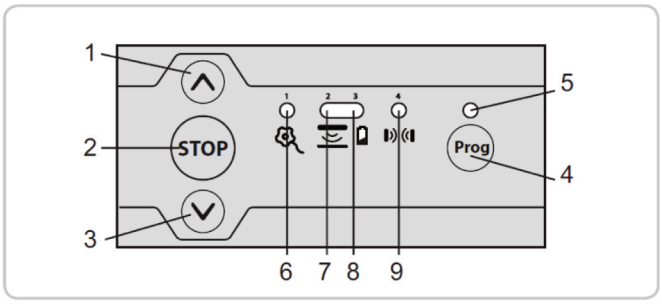

Rep	Désignation	Fonction
1	Touche montée	Ouverture de la porte
2	Touche STOP	Arrêt de la porte
3	Touche descente	Fermeture de la porte
4	Touche Prog	Programmation des émetteurs radio
5	Voyant Prog	Information sur la réception radio et la programmation des émetteurs radio
6	Voyant moteur et anti-chute	Information sur l'état du moteur, de l'anti-chute
7	Voyant barre palpeuse	Information sur l'état de la barre palpeuse, de l'émetteur barre palpeuse
8	Voyant batterie	Information sur l'état de la batterie de l'émetteur barre palpeuse
9	Voyant cellules	Information sur l'état des cellules

MISE EN SERVICE

Retirer le bulbe de l'éclairage intégré
Dévisser puis retirer le couvercle du récepteur
Déplier complètement l'antenne du récepteur de sorte qu'elle pointe vers le bas.

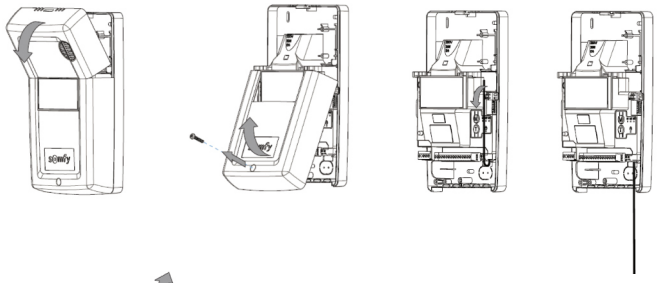

Replacer puis visser le couvercle du récepteur.
Remettre le bulbe de l'éclairage intégré
Brancher le récepteur Rollixo
Tous les voyants s'allument puis s'éteignent

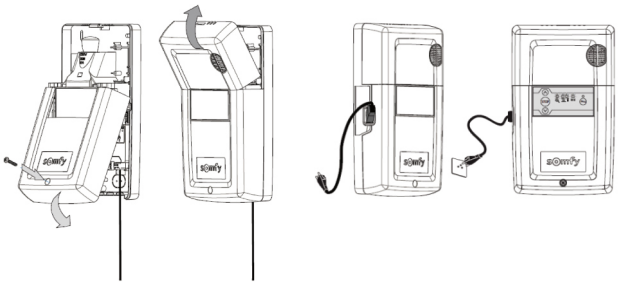

Si le voyant 1 s'allume fixe, l'anti-chute n'est pas ou mal connecté au récepteur.

Si le voyant 2 s'allume fixe, la barre, la barre palpeuse n'est pas encore détectée par le récepteur

A l'aide de la pointe d'un stylo appuyer sur le bouton poussoir PROG SW4 de l'éme
le voyant Led 2 s'éteigne.

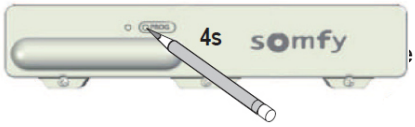

Le voyant Led2 va ensuite s'allumer vert un court instant.

Donner un ordre de mouvement (montée ou descente) pour confirmer la bonne liaison radio entre l'émetteur et le récepteur. Au démarrage de la porte, le voyant Led 2 de l'émetteur doit s'allumer vert fixe.

VÉRIFICATION / INVERSION DU SENS DE ROTATION DU MOTEUR

Réglage effectué en usine

Appuyer simultanément sur les touches ▲ et ▼ jusqu'au va-et-vient du moteur pour entrer en mode réglage moteur.

Le voyant 1 clignote lentement

VÉRIFICATION DU SENS DE ROTATION DU MOTEUR

Appuyer sur la touche ▲ ou ▼ .

Si le sens de rotation est incorrect, appuyer sur la touche STOP jusqu'au mouvement de va et vient du moteur,

Appuyer à nouveau sur la touche ▲ ou ▼ pour vérifier le sens de rotation du moteur.

Enlever les caches et enfoncer les deux boutons poussoir du moteur

---

RÉGLAGES DES FINS DE COURSE

Réglage effectué en usine

Réglage de la position haute

Appuyer sur la touche ▲ jusqu'à ce que la porte soit en position basse.
Ajuster la position haute avec les touches ▲ ou ▼
Déverrouiller le bouton de fin de course haute du moteur en tirant dessus.

Réglage de la position basse

Appuyer sur la touche ▼ jusqu'à ce que la porte soit en position basse.

Ajuster la position haute avec les touches ▲ ou ▼
Déverrouiller le bouton de fin de course basse du moteur en tirant dessus.
Appuyer simultanément sur les touches ▲ et ▼ et appuyer sur la touche Prog jusqu'au va-et-vient du moteur pour sortir du mode réglage moteur.

Le voyant 1 clignote lentement

Enroulement intérieur

	Butée basse	**Butée haute**
Moteur à droite	Bouton jaune	Bouton blanc
Moteur à gauche	Bouton blanc	Bouton jaune

Enroulement extérieur

	Butée basse	**Butée haute**
Moteur à droite	Bouton blanc	Bouton jaune
Moteur à gauche	Bouton jaune	Bouton blanc

PROGRAMMATION DE LA BARRE PALPEUSE

Réglage effectué en usine

Mémorisation d'un émetteur barre palpeuse optique

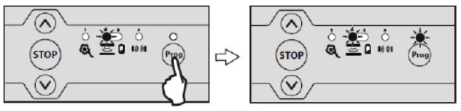

Appuyer sur la touche Prog du récepteur jusqu'à ce que le voyant au dessus s'allume fixe.

A l'aide de la pointe d'un stylo, appuyer 4 secondes sur le bouton poussoir PROG de l'émetteur.

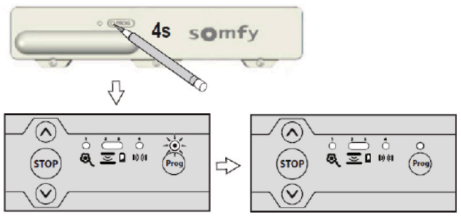

Le voyant 2 du récepteur s'éteint et le voyant PROG de l'émetteur

va clignoter puis s'éteindre (cela peut prendre quelques secondes, le temps que l'émetteur et le récepteur communiquent entre eux).

L'émetteur est mémorisé dans le récepteur

Effacement des émetteurs barre palpeuse

Appuyer sur la touche Prog du récepteur (environ 14 s) jusqu'à ce que le voyant au-dessus clignote rapidement.

Relâcher la touche Prog du récepteur pendant le clignotement rapide du voyant, le voyant clignote lentement.

L'émetteur barre palpeuse est effacé.

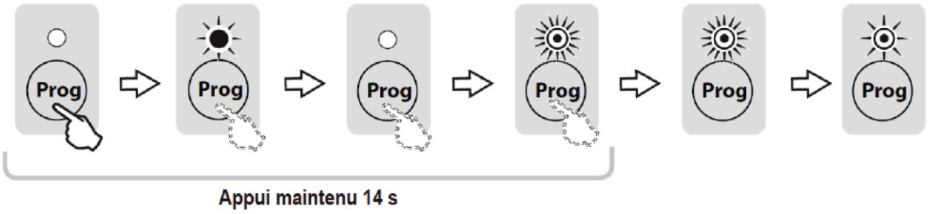

Mémorisation d'une télécommande

Appuyer sur la touche Prog du récepteur jusqu'à ce que le voyant au dessus s'allume fixe.

Appuyer sur une touche de la télécommande à mémoriser dans un délai de 2 minutes

Le voyant au dessus de la touche Prog du récepteur clignote,

La télécommande est mémorisée dans le récepteur.

Effacement d'une télécommande

L'exécution des procédures de «Mémorisation de télécommandes» sur une télécommande déjà mémorisée provoque l'effacement de celle-ci

Effacement de toutes les télécommandes

Appuyer sur la touche Prog du récepteur (environ 7 s) jusqu'à ce que le voyant au dessus s'éteigne.

Relâcher la touche Prog du récepteur au moment ou le voyant s'éteint, le voyant clignote lentement.

Toutes les télécommandes mémorisées sont effacée

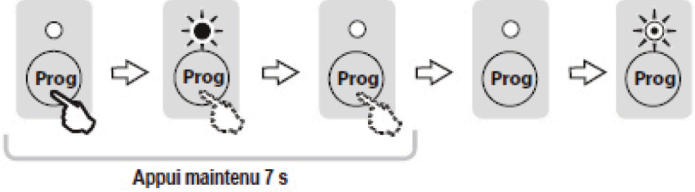

DIAGNOSTIC

Récepteur

État voyant		
○	Éteint	Installation fonctionnelle
☼	Clignotement lent	En attente d'une action / d'un réglage
☼	Clignotement rapide	Détection / activation en cours
●	Allumé fixe	Défaut / défaillance sur l'installation

	État voyants					Diagnostic	Conséquences	Actions / dépannage
					Prog			
Anti-chute	●	○	○	○	○	Anti-chute non raccordé ou absence de pont sur le connecteur	Aucun mouvement possible	Vérifier le câblage
						Anti-chute déclenché		Vérifier l'installation et changer l'anti-chute
Moteur	☼	○	○	○	○	Moteur mal câblé	Aucun mouvement possible	Vérifier le câblage
						Anti-chute déclenché si câblé avec commun du moteur		Vérifier l'installation et changer l'anti-chute
						Protection thermique du moteur activée		Attendre 10 minutes
	☼	○	○	○	○	En attente réglage moteur		Régler les fins de course
Barre palpeuse radio	○	●	○	○	○	Défaillance barre palpeuse	Ouverture OK Fermeture par appui maintenu	Voir émetteur barre palpeuse pour diagnostic Refaire une mémorisation de l'émetteur barre palpeuse sur le récepteur
	○	●	○	○	☼	Perturbation radio sur l'émetteur barre palpeuse	Ouverture et arrêt OK Fermeture par appui maintenu : le mouvement de fermeture reprendra automatiquement lorsque les perturbations radio auront disparu	Si un système radio plus puissant est présent sur le site (détecteur infra-rouge, émetteur TV , etc .. .) et émet sur la même fréquence, le récepteur attend l'arrêt de l'émission pour piloter la porte
	○	●	●	○	○	Fin de vie des piles de l'émetteur barre palpeuse	Ouverture OK Fermeture par appui maintenu	Indication piles faible. Changer les piles
	○	☼	○	○	○	Détection d'obstacle	Dégagement de l'obstacle par ouverture partielle automatique	Vérifier qu'aucun obstacle ne provoque une détection de la barre palpeuse

DIAGNOSTIC (suite)

	État voyants					Diagnostic	Conséquences	Actions / dépannage
					Prog			
Cellules photo électriques	○	○	○	☀	○	Défaut cellules	Ouverture OK Fermeture par appui maintenu	Si pas de cellules installées et connecteur cellules ponté Si cellules installées : Vérifier qu'aucun obstacle ne coupe le faisceau des cellules Vérifier la position du dipswitch n°2 en fonction du type de cellules Vérifier le câblage des cellules
						Connecteur cellules ponté	Ouverture OK Fermeture par appui maintenu	Si pas de cellules installées et connecteur cellules ponté, vérifier que le dipswitch n°1 est sur OFF
	○	○	○	☀	○	Détection d'obstacle	Dégagement de l'obstacle par ouverture totale automatique	Vérifier qu'aucun obstacle ne coupe le faisceau des cellules
Radio	○	○	○	○	☀	Trame radio reçue d'un émetteur connu		

Émetteur barre palpeuse optique (OSE)

Appuyer sur le bouton PROG SW4 de l'émetteur barre palpeuse. Maintenir l'appui jusqu'à ce que le voyant s'éteigne (le voyant est allumé fixe pendant l'appui).

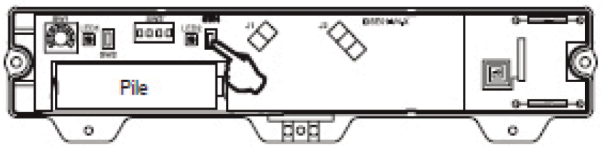

Le voyant de l'émetteur s'allume :
- d'abord en vert pour informer sur la configuration de montage
- puis en rouge pour indiquer d'éventuels défauts.

État	Diagnostic	Dépannage / Actions
1 flash vert	Fonctionnement sans aimant (par défaut)	Vérifier qu'il n'y a aucun aimant installé sur la coulisse de la porte
2 flashs vert	Fonctionnement avec aimant bas uniquement	Vérifier la présence d'aimant sur la coulisse de la porte Vérifier que l'émetteur barre palpeuse et l'aimant sont bien installés du côté droit de la porte
3 flashs vert	Fonctionnement avec aimant haut uniquement	
4 flashs vert	Fonctionnement avec aimant bas et haut	
Rouge fixe	Émetteur OSE défaillant	Voir tableau ci-dessous pour identifier la panne

DIAGNOSTIC (suite)

Voyant émetteur OSE rouge fixe : émetteur défaillant

Actions	État voyants émetteur	Résultat / dépannage
Ouvrir le boîtier de l'émetteur OSE. Enlever et remettre la pile	LED 1 et LED 2 : flash vert 1 fois puis flashs orange pendant 1 à 30s. Puis flashs vert 5s.	La pile et l'émetteur fonctionnent correctement. Si le problème persiste, changer la pile
	LED 1 et LED 2 : flashs orange pendant 1 à 2 minutes.	La pile est faible, la changer
	LED 1 et LED 2 restent éteintes	L'émetteur OSE ne fonctionne plus et doit être remplacé
Ouvrir le boîtier de l'émetteur OSE. Appuyer sur le bouton SW2 jusqu'à ce que la LED 1 s'allume rouge fixe	LED 1 et LED 2 restent éteintes	
	LED 1 et LED 2 s'allument rouge un court instant	Vérifier que le caoutchouc du bord palpeur ne soit pas écraser renouveler la vérification Vérifier le câblage des cellules optiques et renouveler la vérification Si le problème persiste, remplacer les cellules optiques
	LED 1 s'allume vert puis LED 2 s'allume vert fixe pendant 8 sec.	L'émetteur OSE et les cellules optiques fonctionnent correctement. Si le problème persiste, changer la pile

ENTRETIEN

Changement de l'ampoule

Retirer le capot supérieur de l'éclairage intégré

Remplacer l'ampoule de type E14-25W-230V

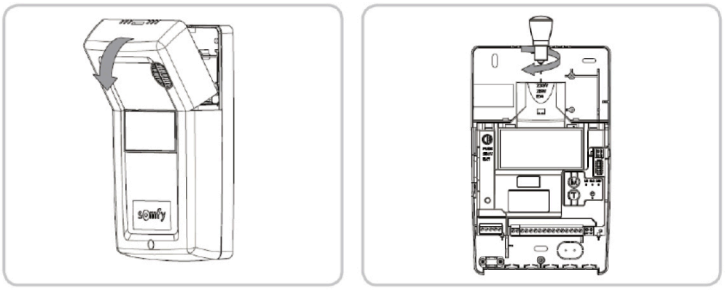

Remplacement du fusible

Retirer le bulbe de l'éclairage intégré

Dévisser puis retirer le couvercle du récepteur

Remplacer le fusible 250V 5AT

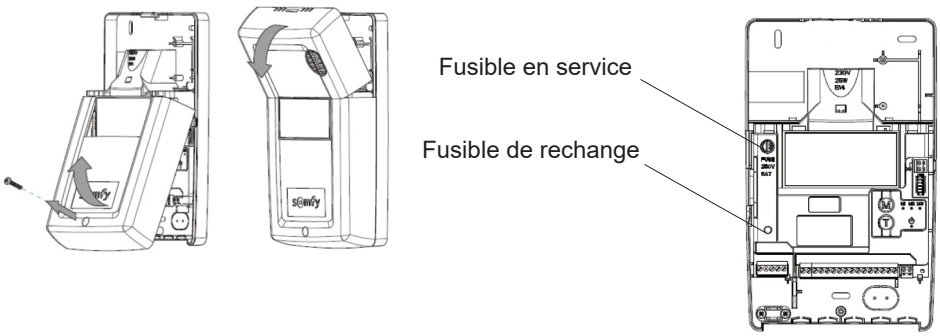

Remplacement de la pile de l'émetteur

Dévisser le capot de l'émetteur de la barre palpeuse et remplacer la pile lithium AA 3V6

FR TRIEZ RÉEMPLOYEZ RECYCLEZ ASSOCIATION OU DISTRIBUTEUR OU DÉCHÈTERIE
Adresses sur quefairedemesdechets.fr